uvex

uvex pheos
uvex pheos IES
uvex pheos E
uvex airwing
uvex airwing E

protecting people

uvex-safety.com

RU Инструкция по эксплуатации uvex pheos / uvex pheos IES / uvex pheos E / uvex airwing и uvex airwing E

Применение Каска защищает пользователя от травм головы, вызванных падающими или раскачивающимися предметами. Каска должна соответствовать цели применения. Используйте каски с электроизоляцией (pheos E) только в сочетании с другими совместимыми СИЗ, а также проверяйте соответствие класса каски номинальному напряжению.

Принадлежности Обратите внимание, что принадлежности для касок электриков не должны содержать металлических деталей. Рекомендуем использовать следующие принадлежности:

внутренняя обивка uvex pheos/airwing	**9760.000/001,**
налобник uvex pheos/airwing	**9760.005,**
внутренняя обивка uvex pheos E	**9760.012,**
внутренняя обивка uvex pheos IES	**9772.001,**
вилкообразный подбородочный ремешок	**9790.021,**
кожаный подбородочный ремешок	**9790.005.**

Транспортировка осуществляется в оригинальной упаковке.

Подгонка. Подгоните внутреннюю обивку под объем головы, и быстродействующий затвор защелкнется автоматически. Для открытия или регулировки затвора параллельно нажмите на обе перемычки на левом конце большим и указательным пальцем. Теперь можно передвинуть правый конец. Отрегулируйте размер, поворачивая колесико. Отрегулировать каску по высоте можно с помощью заднего фиксатора. Для этого переставьте оба фиксатора в предусмотренные для этого отверстия в следующем положении закрепления. На рисунках 1–6 показано использование внутренней обивки uvex pheos IES. По обоим концам наголовной ленты находятся крепления для подбородочного ремешка (только uvex pheos, рисунки 7–10).

Чистка Пластмассовые детали можно очищать с помощью воды и обычных моющих средств. Каску дезинфицируют бытовыми дезинфицирующими средствами. Запрещается очищать каску не допущенными для этого растворителями.

Техническое обслуживание Перед каждым применением выполняйте тщательную визуальную проверку. При обнаружении механических или химических повреждений или небольших царапин запрещается использовать каски. В случае сомнений утилизируйте каску. Регулярно проверяйте каску на наличие повреждений и контролируйте соединение внутренней обивки с каркасом. После ударов или при наличии повреждений замените каску. В конструкцию каски можно вносить изменения только с помощью разрешенных производителем средств.

Использование/хранение Перед первым использованием, а также в ходе дальнейшего применения необходимо хранить каску в подходящей картонной коробке или чехле. Каски нельзя сжимать или хранить вблизи источников тепла. Храните каску в сухом защищенном от солнечных лучей месте (при комнатной температуре 20±15°C). Каску можно хранить до первого использования не более четырех лет. Мы рекомендуем использовать каску не более четырех лет после первого использования. Дату первого использования следует записать.

Маркировка

01/0000	= месяц/год производства
uvex	= производитель
EN397:2012+A1:2012	= стандарт на условия испытаний
EN50365:2002	= стандарт на условия испытаний uvex pheos E
pheos/airwing	= маркировка
51–61 см	= объем головы uvex pheos, uvex airwing
55–61 см	= объем головы uvex pheos IES
HDPE/PA/PP/PE/PC	= материал
–30 °C	= очень низкая температура
440 В	= электрическая изоляция (uvex airwing E)
MM	= брызги металла (uvex pheos)
CE	= знак CE (uvex airwing E и uvex pheos E с кратким обозначением аккредитованной испытательной лаборатории)

Дополнительные данные pheos E

	= работа под напряжением согласно стандарту EN50365:2002
1000 В	= номинальное электрическое напряжение
Класс 0	= работа с номинальным напряжением до 1000 В пер. тока и 1500 В пост. тока
oooo	= номер серии/партии

Если каска загрязнена, ее необходимо тщательно очистит в соответствии с рекомендациями производителя (в особенности ее поверхность). Загрязнения, ненадлежащая очистка и естественный износ могут привести к потере защитных свойств! Каски с изоляцией запрещено использовать в ситуациях, которые несут угрозу частичного снижения изолирующих свойств.

Допуск Изделие соответствует гармонизированному стандарту EN 397:2012+A1:2012 (pheos E дополнительно EN 50365:2002), а также до 20.04.2018 года соответствует определениям Регламента 89/686/ЕЭС с учетом переходного периода в один год. Не позднее этого момента времени изделия соответствуют требованиям Положения 2016/425. Действующие правила можно найти в Декларации соответствия на сайте: **www.uvex-safety.com/ce**

Сертификат *

uvex pheos IES

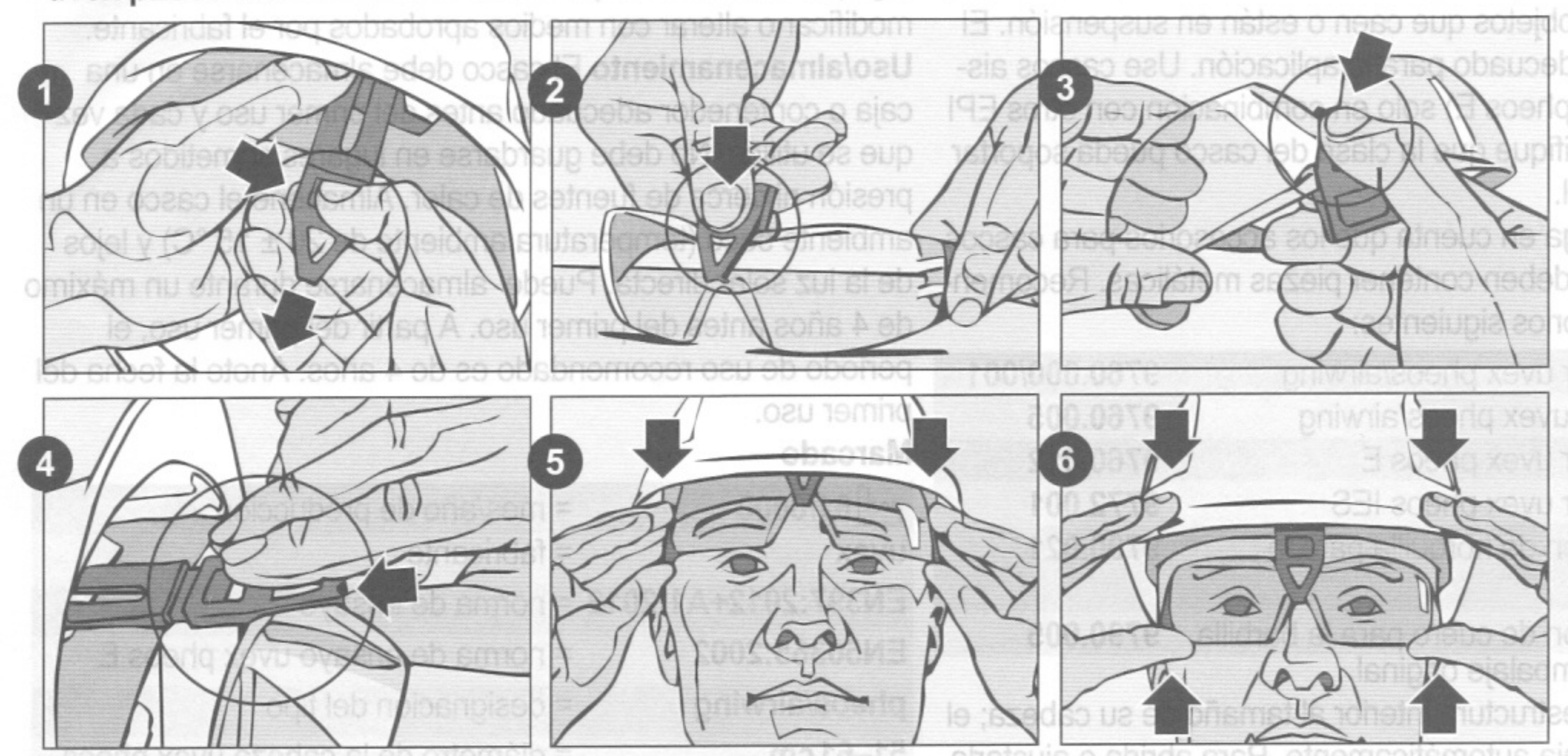

uvex pheos

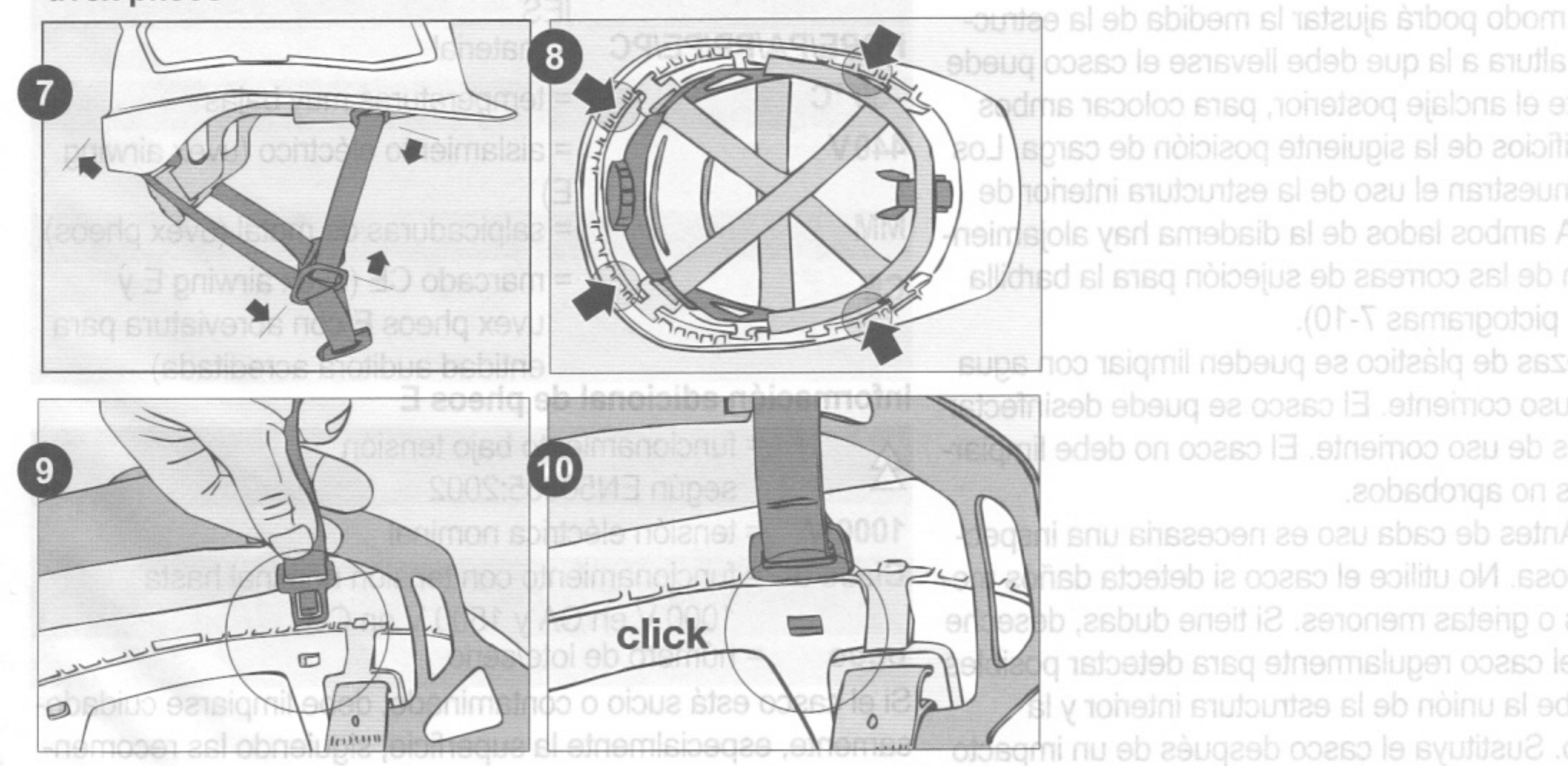

1.090.051/05/07.18/v001_pheos,airwing © 2018 – UVEX ARBEITSSCHUTZ GMBH

***uvex pheos:** Inspec international Limited,
56 Leslie Hough Way, Salford,
Greater Manchester M6 6AJ,
United Kingdom (notified body 0194)
***uvex airwing:** Institut für Arbeitsschutz,
Alte Heerstraße 111, 53757 Sankt Augustin,
Germany (notified body 0121)

UVEX ARBEITSSCHUTZ GMBH
Würzburger Straße 181-189
90766 Fürth
Germany

T: +49(0)911 97 36 0
E: serviceteam@uvex.de
I: www.uvex-safety.de

protecting people

uvex-safety.com